PREVENTIEF ONDERHOUDSSCHEMA

Maxi Move

001.25065.NL Rev 9 • 07/2023

arjo
EMPOWERING MOVEMENT

Beleid met betrekking tot het ontwerp en auteursrecht
® en ™ zijn handelsmerken van de Arjo-bedrijvengroep.
© Arjo 2023.
Omdat ons beleid voortdurend in ontwikkeling is, behouden wij ons het recht voor om ontwerpen zonder voorafgaande kennisgeving te wijzigen.
Het is zonder de toestemming van Arjo niet toegestaan de inhoud van deze publicatie geheel of gedeeltelijk te kopiëren.

Preventief onderhoudsschema

Dit preventief onderhoudsschema is bedoeld voor gebruikers van het hulpmiddel en servicetechnici.
Dit preventief onderhoudsschema beschrijft stapsgewijs het elementaire onderhoud dat nodig is om de veiligheid van het hulpmiddel te garanderen. Arjo biedt uitgebreide ondersteunings- en serviceprogramma's om de veiligheid, betrouwbaarheid en waarde van uw hulpmiddel op lange termijn te waarborgen. Neem voor meer informatie of een prijsopgave voor deze diensten contact op met Arjo.
Dit hulpmiddel is onderhevig aan slijtage en waar aangegeven moeten de volgende onderhoudsinstructies worden uitgevoerd om te zorgen dat het hulpmiddel blijft voldoen aan de oorspronkelijke fabrieksspecificaties.
Zie de gebruiksaanwijzing nr. 001.25060.XX (XX = de twee letters van de taalcode) en de onderdelenlijst nr. 001.25070.NL die verkrijgbaar zijn bij Arjo.
Niet toegestane wijzigingen die aan Arjo apparatuur worden aangebracht, kunnen de veiligheid ervan aantasten. Arjo is niet verantwoordelijk voor ongevallen, incidenten of onvoldoende prestaties van hulpmiddelen ten gevolge van ongeoorloofde wijzigingen aan haar hulpmiddelen, producten en accessoires.
Arjo adviseert met klem om bij de hulpmiddelen en andere door Arjo geleverde producten uitsluitend Arjo onderdelen te gebruiken die voor dat doel zijn ontworpen. Dit om ongevallen door het gebruik van onderdelen die niet aan de Arjo specificaties voldoen, te voorkomen.

Definities in deze handleiding:

WAARSCHUWING:

Betekent: Het niet begrijpen en naleven van deze instructies kan letsels bij uzelf en anderen veroorzaken.

LET OP:

Betekent: Het niet opvolgen van deze voorschriften kan schade aan het product/de producten opleveren.

OPMERKING:

Betekent: Dit is belangrijke informatie m.b.t. het juiste gebruik van de apparatuur.

Preventief onderhoudsschema

Actie	Kanteljukken								Tiljukken met lusbevestiging							
	Manuele				Elektrisch				2-4 punts				Stretcher			
	Vóór elk gebruik	Elke week	Elke 12 maanden	Elke 2 jaar	Vóór elk gebruik	Elke week	Elke 12 maanden	Elke 2 jaar	Vóór elk gebruik	Elke week	Elke 12 maanden	Elke 2 jaar	Vóór elk gebruik	Elke week	Elke 12 maanden	Elke 2 jaar
Controleer alle tilbandbevestigingspunten op beschadigingen. Indien beschadigd, vervangen door een nieuwe.		X				X				X				X		
Zorg dat alle instructielabels vastzitten en leesbaar zijn. Vervang indien nodig. Zie de gebruiksaanwijzing voor informatie over het plaatsen van etiketten.		X				X				X				X		
Controleer de staat van de frictieschijven en bussen in de draaipunten. Indien versleten en/of beschadigd, vervangen door nieuwe onderdelen. **Zie Afbeelding 5.**			S				S									
Wanneer de frictieschijven en bussen zijn gecontroleerd/vervangen, stelt u de frictie-unit opnieuw af en controleert u of de hendel een gewichtsbelasting van 5,4 kg (12 lb) kan dragen.			S				S									
Controleer alle externe onderdelen op eventuele beschadigingen die zijn ontstaan tijdens gebruik. Onderdelen zo nodig vervangen.			S				S									
Controleer of het hulpmiddel over het hele bereik goed werkt.							S									
Controleer alle zichtbare onderdelen, met name waar ze in contact komen met het lichaam van de zorgvrager. Controleer of er geen barsten of scherpe randen zijn ontstaan die letsel kunnen veroorzaken of onhygiënisch kunnen worden. Vervang waar nodig.		X	S			X	S			X	S			X	S	
Controleer de bladveer en sluitklem op het bevestigingspunt. Vervang ze bij beschadigingen.		X		S		X		S		X		S		X		S

UITLEG: **X** = door de gebruiker te verrichten handeling **S** = door een Arjo servicetechnicus te verrichten handeling

001.25065.NL rev. 9

Preventief onderhoudsschema

Actie	Kanteljukken								Tiljukken met lusbevestiging							
	Manuele				Elektrisch				2-4 punts				Stretcher			
	Vóór elk gebruik	Elke week	Elke 12 maanden	Elke 2 jaar	Vóór elk gebruik	Elke week	Elke 12 maanden	Elke 2 jaar	Vóór elk gebruik	Elke week	Elke 12 maanden	Elke 2 jaar	Vóór elk gebruik	Elke week	Elke 12 maanden	Elke 2 jaar
Controleer of het tiljuk goed is bevestigd op de tilarm, d.w.z. of de kunststof klem goed vastzit in de gleuf op het 'T'-stuk op de tilarm.	X				X				X				X			
Controleer of de bladveer in de sluitclip juist is bevestigd. **Zie Afbeelding 6.**		X				X				X				X		

Actie	Maxi Move				Accessoires							
					Tilbanden				Batterijlader			
	Vóór elk gebruik	Elke week	Elke 12 maanden	Elke 2 jaar	Vóór elk gebruik	Elke week	Elke 12 maanden	Elke 2 jaar	Vóór elk gebruik	Elke week	Elke 12 maanden	Elke 2 jaar
Controleer of tilbanden, riemen en clips beschadigd of gerafeld zijn. Zo nodig vervangen.					X		S					
Controleer de batterijlader op losse aansluitingen, kapotte draden, schade aan behuizing enz. Gebruik het apparaat niet als het op enige wijze beschadigd is.									X		S	
Zorg ervoor dat de accu goed opgeladen is. Zie de gebruiksaanwijzing voor informatie over het opladen van de accu.	X		S									
Laad de accu's elke week ten minste 15 uur opnieuw op. Zie de gebruiksaanwijzing voor informatie over het opladen van de batterij.		X	S							X		

UITLEG: **X** = door de gebruiker te verrichten handeling **S** = door een Arjo servicetechnicus te verrichten handeling

001.25065.NL rev. 9

Preventief onderhoudsschema

Actie	Maxi Move				Accessoires							
					Tilbanden				Batterijlader			
	Vóór elk gebruik	Elke week	Elke 12 maanden	Elke 2 jaar	Vóór elk gebruik	Elke week	Elke 12 maanden	Elke 2 jaar	Vóór elk gebruik	Elke week	Elke 12 maanden	Elke 2 jaar
Controleer of de tillift over het hele bereik goed werkt, zowel via het ingebouwde bedieningspaneel op de mast als via de afstandsbediening.		X										
Controleer, als de tilarm in de laagste stand staat, de hefriemen aan weerszijden van de mast op scheurtjes en rafels. Indien beschadigd, dient de tillift direct buiten gebruik te worden gesteld en moeten de hefriemen worden vervangen.		X										
Controleer of de poten van het onderstel probleemloos openen en sluiten en of ze volledig en soepel werken.		X										
Controleer visueel de conditie van de afstandsbediening en de bijbehorende kabel. Indien beschadigd, direct buiten gebruik stellen en vervangen door een nieuwe afstandsbediening met krulsnoer.		X										
Controleer of alle externe aansluitingen goed vastzitten en alle schroeven en moeren goed zijn aangedraaid.		X										
Controleer of alle zwenkwielen vrij draaien en de twee achterremmen goed werken. Vervang indien nodig.		X										
Controleer of de bevestigingspennen van het zwenkwiel stevig op het onderstel en de onderstelpoten zitten en of het rijvlak van het zwenkwiel niet is beschadigd. Vervang indien nodig.		X										
Zorg dat alle instructielabels goed vastzitten en leesbaar zijn. Vervang indien nodig. Zie de gebruiksaanwijzing voor informatie over het plaatsen van etiketten.		X										
Controleer alle zichtbare onderdelen, met name waar ze in contact komen met het lichaam van de zorgvrager. Controleer of er geen barsten of scherpe randen zijn ontstaan die letsel kunnen veroorzaken of onhygiënisch kunnen worden. Vervang waar nodig.		X										
Test de functie ‘Automatische uitschakeling’. **Zie opmerking 1**.			S									

UITLEG: **X** = door de gebruiker te verrichten handeling **S** = door een Arjo servicetechnicus te verrichten handeling

001.25065.NL rev. 9

Preventief onderhoudsschema

Actie	Maxi Move				Accessoires							
					Tilbanden				Batterijlader			
	Vóór elk gebruik	Elke week	Elke 12 maanden	Elke 2 jaar	Vóór elk gebruik	Elke week	Elke 12 maanden	Elke 2 jaar	Vóór elk gebruik	Elke week	Elke 12 maanden	Elke 2 jaar
Test de noodstopfunctie. **Zie opmerking 2**.			S									
Test de knop voor omlaag draaien bij systeemuitval. **Zie opmerking 3**.			S									
Als een weegunit is geïnstalleerd: controleer de nauwkeurigheid van de unit en herijk, indien nodig. **Zie opmerking 4**.			S									
Controleer de twee hefriemen over de volle lengte. De riemen vervangen als er tekenen van slijtage of beschadiging zijn.			S									
Controleer of de bouten en moeren goed zijn aangedraaid. Identificeer het type poten (zie Afbeelding 8) en controleer de aanhaalmomenten op basis van het model en materiaal van de poten. **Zie opmerking 5**.			S									
Controleer het vermogen van 2,5 kg (4 lbf) dat nodig is om de tilarm te draaien. Schroef zo nodig bijstellen. **Zie Afbeelding 9** voor de locatie.			S									
Controleer de uitsparing tussen 'T'-stuk kraag en tilarm. Indien meer dan 2 mm, tilarmbussen vervangen (minimumuitsparing is 1 mm). **Zie Afbeelding 9** voor de locatie van de uitsparing.			S									
Controleer de breedte van de poten (**zie Afbeelding 10**). Verwijder eerste de afdekplaten. Meet bij gesloten poten de afstand tussen het midden van de uiteinden bij de voorste zwenkwielen. Alleen aanpassen als afstand 'A' minder is dan 650 mm (25 1/2 in) voor pootmodellen met standaard hoogte (KMCS**) of pootmodellen met lage hoogte (KMCL**) of minder is dan 695 mm (27 3/8 in) voor pootmodellen met extra lage hoogte (KMCE**).			S									
Aanbevolen wordt de beide hefriemen na elke 2 jaar gebruik te vervangen. Als de riemen voor die tijd beschadigd of versleten zijn, dienen ze direct te worden vervangen. Smeer de twee bovenste riemrollen.				S								

UITLEG: **X** = door de gebruiker te verrichten handeling **S** = door een Arjo servicetechnicus te verrichten handeling

001.25065.NL rev. 9

Preventief onderhoudsschema

Actie	Maxi Move				Accessoires							
					Tilbanden				Batterijlader			
	Vóór elk gebruik	Elke week	Elke 12 maanden	Elke 2 jaar	Vóór elk gebruik	Elke week	Elke 12 maanden	Elke 2 jaar	Vóór elk gebruik	Elke week	Elke 12 maanden	Elke 2 jaar
Controleer en smeer de schuiven onderaan en bovenaan de mast. Vervang ze, indien ze zijn versleten of beschadigd. Stel ze zo nodig bij om speling in de kolom weg te nemen.				**S**								
De 4 draagarmrollers controleren en zo nodig vervangen, evenals de 2 geleidingsblokken, als die tekenen van slijtage of beschadiging vertonen.				**S**								
Controleer het combi-‘T’-stuk met bevestigingspunten, indien aanwezig. Maak ze schoon en vervang indien nodig. Controleer het T-stuk op ernstige slijtage.				**S**								
Controleer de gebruiksteller en reset deze, zo nodig. **Zie opmerking 6**.			**S**									

001.25065.NL rev. 9

UITLEG: **X** = door de gebruiker te verrichten handeling **S** = door een Arjo servicetechnicus te verrichten handeling

Aantekeningen

Opmerking 1
Plaats de tilarm ruim boven zijn laagste stand en gebruik de afstandsbediening om de tilarm te laten zakken. Houd de tilarm tegelijk met uw andere hand ongeveer vijf seconden omhoog. De motor stopt zolang de tilarm wordt tegengehouden. Laat de knop op de afstandsbediening los. De tilarm moet in de oorspronkelijke positie blijven. Herhaal de test met de knop voor omlaag brengen op het bedieningspaneel op de mast.

Opmerking 2
Breng de tilarm omhoog of omlaag met de afstandsbediening. Druk daarbij op de stopknop. De aangedreven beweging moet direct stoppen. Reset de noodstopfunctie door de groene aan/uit-knop in te drukken. Herhaal de test terwijl u de chassispoten open en dicht laat gaan.

Opmerking 3
1. Breng de rode noodhendel omhoog (zie Afbeelding 7).
2. Verwijder de sluitpen.
3. Draai de hendel rechtsom. De tilarm moet vrij naar beneden gaan.
4. Zet de sluitpen terug op zijn plaats. Sluit de hendel.

Opmerking 4
Waar in EU-landen goedgekeurde weegunits van klasse III worden gebruikt, moet de weegunit door een officiële instantie worden herijkt en afgetekend in het logboek.

Opmerking 5
(a) Koppeling van chassis naar mast (1 stuks): 48-52 N•m (36-39 lbf•ft) Zie Afbeelding 8, onderdeel D x 1.

(b) Bouten op de scharnieren van de chassispoten (x 2): 20-25 N•m (15-18 lbf•ft). Zie Afbeelding 8, onderdeel B x 2.

(c) Zwenkwielen op de chassispoten (aluminium - 2 stuks): 15-20 N•m (11-15 lbf•ft). Zie Afbeelding 8, onderdeel A x 2.

(d) Zwenkwielen op de chassispoten (staal - 2 stuks): 35-40 N•m (26-30 lbf•ft) Zie Afbeelding 8, onderdeel C x 2.

(e) Zwenkwielen op de chassispoten (extra lage hoogte - 2 stuks): 6-8 N•m (4,5-6 lbf•ft) Zie Afbeelding 8, onderdeel E x 2.

OPMERKING: Zie voor een volledige lijst van aanbevolen vervangingsonderdelen en pakketten de Maxi Move onderdelenlijst 001.25070.NL. Dit document is verkrijgbaar bij Arjo.

Opmerking 6
WAARSCHUWING: Reset de gebruiksteller nooit zonder eerst te controleren of de tillift alle in deze handleiding beschreven onderhoudsbeurten heeft gehad. Wanneer u dit niet doet, kunnen mogelijke problemen onopgemerkt blijven.

Het scherm van de gebruiksteller kan als volgt worden geopend:

1. Schakel de Maxi Move uit door de rode stopknop in te drukken (zie Afbeelding 1).

Afbeelding 1

2. Druk de twee knoppen op de afstandsbediening onder het display tegelijk in, evenals de ‘zitstand’-knop van het kanteljuk (zie Afbeelding 2). Schakel de unit, terwijl u de knoppen ingedrukt houdt, in met de aan/uit-knop en houd de knoppen nog drie seconden ingedrukt of totdat u een reeks van drie pieptonen hoort.

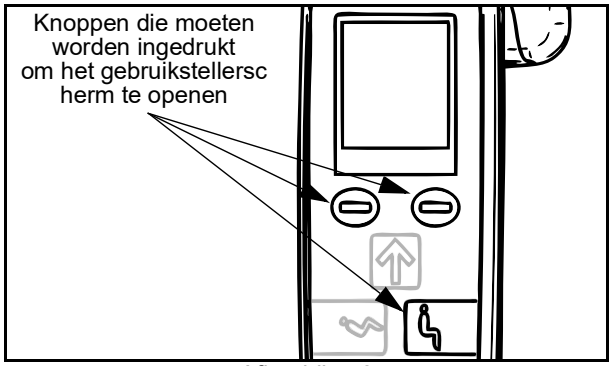

Afbeelding 2

3. Op het scherm van de gebruiksteller worden twee reeksen getallen weergegeven (zie Afbeelding 3). De weergegeven getallen staan voor de totale tijd (in tienden van uren) van de aangedreven beweging van de motor van de mast.

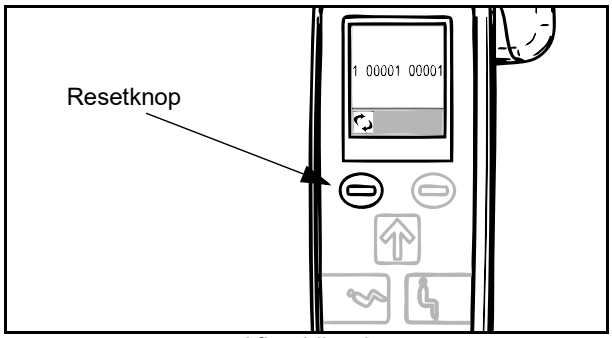

Afbeelding 3

4. Druk de resetknop vijf seconden in om de gebruiksteller weer op nul te zeten. Een reeks pieptonen bevestigt dat de gebruiksteller is gereset.

Aantekeningen

5. Zet de unit weer uit met de stopknop. De volgende keer dat de unit wordt ingeschakeld, geeft het display van de gebruiksteller de waarde nul weer (zie Afbeelding 4).

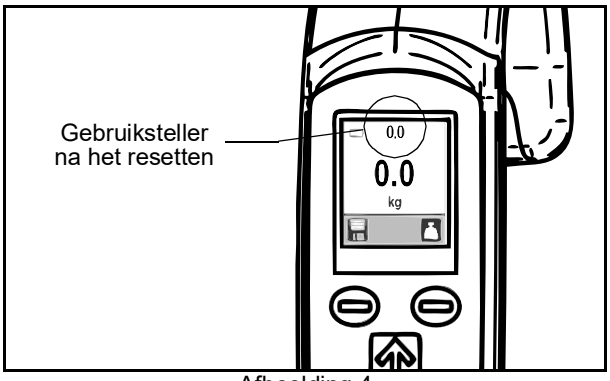

Afbeelding 4

Typisch draaipunt

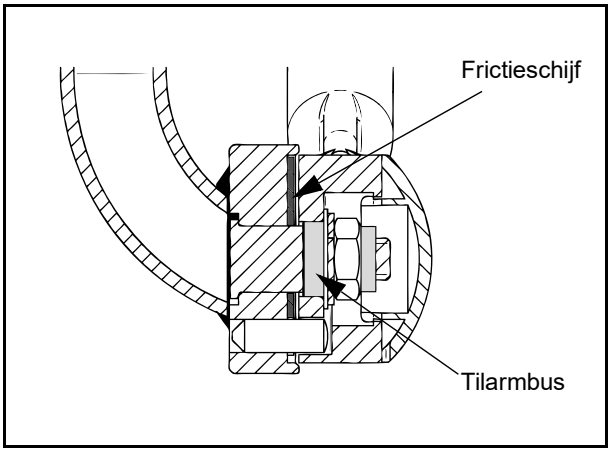

Afbeelding 5

Normale tilliftconstructie met bladveer en sluitklem (Combi-systeem)

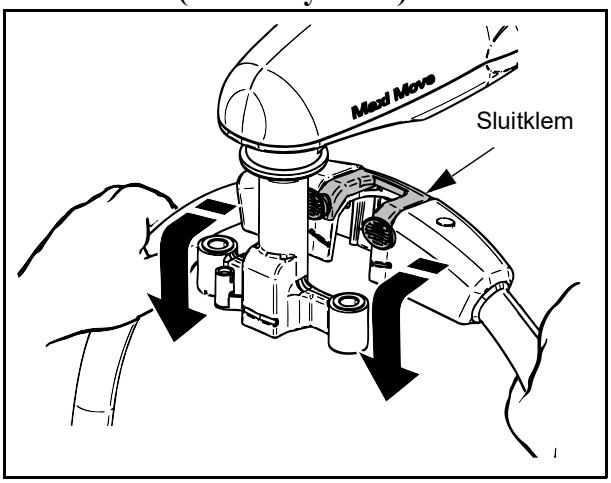

Afbeelding 6

Mechanisch dalen

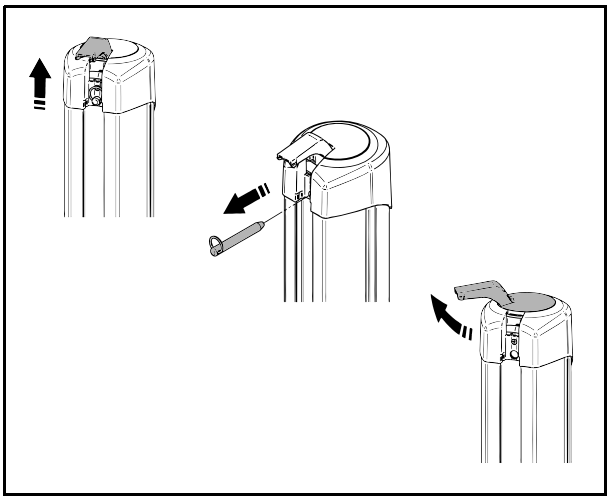

Afbeelding 7

Aandraaien bouten en moeren

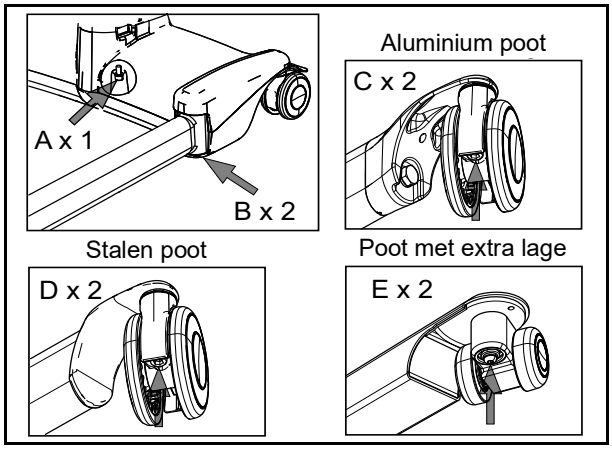

Afbeelding 8

Draaideel tilarm

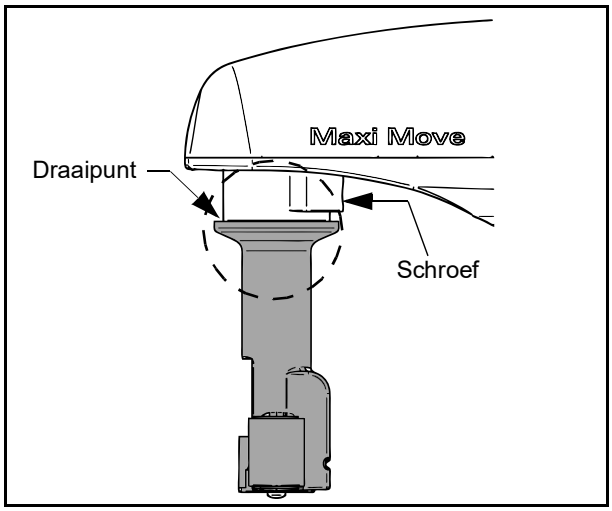

Afbeelding 9

001.25065.NL rev. 9

Aantekeningen

Breedte poten in gesloten stand

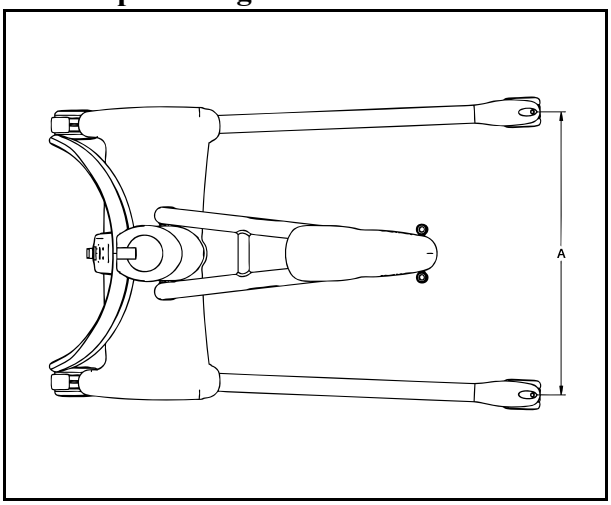

Afbeelding 10

Opzettelijk leeg gelaten

Opzettelijk leeg gelaten

Opzettelijk leeg gelaten

AUSTRALIA
Arjo Australia
Building B, Level 3
11 Talavera Road
Macquarie Park, NSW, 2113, Australia
Phone: 1800 072 040

BELGIQUE / BELGIË
Arjo Belgium
Evenbroekveld 16
9420 Erpe-Mere
Phone: +32 (0) 53 60 73 80
Fax: +32 (0) 53 60 73 81
E-mail: info.belgium@arjo.com

BRASIL
Arjo Brasil Equipamentos Médicos Ltda
Rua Marina Ciufuli Zanfelice, 329 PB02 Galpão - Lapa
São Paulo – SP – Brasil
CEP: 05040-000
Phone: 55-11-3588-5088
E-mail: vendas.latam@arjo.com
E-mail: servicios.latam@arjo.com

CANADA
Arjo Canada Inc.
90 Matheson Boulevard West
Suite 350
CA-MISSISSAUGA, ON, L5R 3R3
Tel/Tél: +1 (905) 238-7880
Free: +1 (800) 665-4831
Fax: +1 (905) 238-7881
E-mail: info.canada@arjo.com

ČESKÁ REPUBLIKA
Arjo Czech Republic s.r.o.
Na Strzi 1702/65
140 00 Praha
Czech Republic
Phone No: +420225092307
E-mail: info.cz@arjo.com

DANMARK
Arjo A/S
Vassingerødvej 52
DK-3540 LYNGE
Tel: +45 49 13 84 86
Fax: +45 49 13 84 87
E-mail: dk_kundeservice@arjo.com

DEUTSCHLAND
Arjo GmbH
Peter-Sander-Strasse 10
DE-55252 MAINZ-KASTEL
Tel: +49 (0) 6134 186 0
Fax: +49 (0) 6134 186 160
E-mail: info-de@arjo.com

ESPAÑA
ARJO IBERIA S.L.
Poligono Can Salvatella
c/ Cabanyes 1-7
08210 Barberà del Valles
Barcelona - Spain
Telefono 1: +34 900 921 850
Telefono 2: +34 931 315 999

FRANCE
Arjo SAS
2 Avenue Alcide de Gasperi
CS 70133
FR-59436 RONCQ CEDEX
Tél: +33 (0) 3 20 28 13 13
Fax: +33 (0) 3 20 28 13 14
E-mail: info.france@arjo.com

HONG KONG
Arjo Hong Kong Limited
Room 411-414, 4/F,
Manhattan Centre,
8 Kwai Cheong Road,
Kwai Chung, N.T.,
HONG KONG
Tel: +852 2960 7600
Fax: +852 2960 1711

ITALIA
Arjo Italia S.p.A.
Via Giacomo Peroni 400-402
IT-00131 ROMA
Tel: +39 (0) 6 87426211
Fax: +39 (0) 6 87426222
E-mail: Italy.promo@arjo.com

MIDDLE EAST
Arjo Middle East FZ-LLC
Office 908, 9th Floor,
HQ Building,North Tower,
Dubai Science Park,
Al Barsha South
P.O. Box 11488, Dubai,
United Arab Emirates
Direct +971 487 48053
Fax +971 487 48072
Email: Info.ME@arjo.com

NEDERLAND
Arjo Nederland BV
Biezenwei 21
4004 MB TIEL
Postbus 6116
4000 HC TIEL
Tel: +31 (0) 344 64 08 00
Fax: +31 (0) 344 64 08 85
E-mail: info.nl@arjo.com

NEW ZEALAND
Arjo Ltd
34 Vestey Drive
Mount Wellington
NZ-AUCKLAND 1060
Tel: +64 (0) 9 573 5344
Free Call: 0800 000 151
Fax: +64 (0) 9 573 5384
E-mail: nz.info@Arjo.com

NORGE
Arjo Norway AS
Olaf Helsets vei 5
N-0694 OSLO
Tel: +47 22 08 00 50
Faks: +47 22 08 00 51
E-mail: no.kundeservice@arjo.com

ÖSTERREICH
Arjo Austria GmbH
Lemböckgasse 49 / Stiege A / 4.OG
A-1230 Wien
Tel: +43 1 8 66 56
Fax: +43 1 866 56 7000

POLSKA
Arjo Polska Sp. z o.o.
ul. Ks Piotra Wawrzyniaka 2
PL-62-052 KOMORNIKI (Poznań)
Tel: +48 691 119 999
E-mail: arjo@arjo.com

PORTUGAL
Arjo em Portugal
MAQUET Portugal, Lda.
(Distribudor Exclusivo)
Rua Poeta Bocage n.º 2 - 2G
PT-1600-233 Lisboa
Tel: +351 214 189 815
Fax: +351 214 177 413
E-mail: Portugal@arjo.com

SUISSE / SCHWEIZ
Arjo Switzerland AG
Fabrikstrasse 8
Postfach
CH-4614 HÄGENDORF
Tél/Tel: +41 (0) 61 337 97 77
Fax: +41 (0) 61 311 97 42

SUOMI
Arjo Scandinavia AB
Riihitontuntie 7 C
02200 Espoo
Finland
Puh: +358 9 6824 1260
E-mail:
Asiakaspalvelu.finland@arjo.com

SVERIGE
Arjo International HQ
Hans Michelsensgatan 10
SE-211 20 MALMÖ
Tel: +46 (0) 10 494 7760
Fax: +46 (0) 10 494 7761
E-mail: kundservice@arjo.com

UNITED KINGDOM
Arjo UK and Ireland
Houghton Hall Park
Houghton Regis
UK-DUNSTABLE LU5 5XF
Tel: +44 (0) 1582 745 700
Fax: +44 (0) 1582 745 745
E-mail: sales.admin@arjo.com

USA
Arjo Inc.
2349 W Lake Street Suite 250
US-Addison, IL 60101
Tel: +1 (630) 307-2756
Free: +1 (800) 323-1245
Fax: +1 (630) 307-6195
E-mail: us.info@arjo.com

JAPAN
Arjo Japan K.K.
東京都港区虎ノ門三丁目7 番8 号
ランディック第2 虎ノ門ビル9 階
Tel: +81 (0)3-6435-6401
Fax: +81 (0)3-6435-6402
E-mail: info.japan@arjo.com

At Arjo, we believe that empowering movement within healthcare environments is essential to quality care. Our products and solutions are designed to promote a safe and dignified experience through patient handling, medical beds, personal hygiene, disinfection, diagnostics, and the prevention of pressure injuries and venous thromboembolism. With over 6500 people worldwide and 65 years caring for patients and healthcare professionals, we are committed to driving healthier outcomes for people facing mobility challenges.

ArjoHuntleigh AB
Hans Michelsensgatan 10
211 20 Malmö, Sweden
www.arjo.com

001.25065.NL